Buitencamera mini

391670

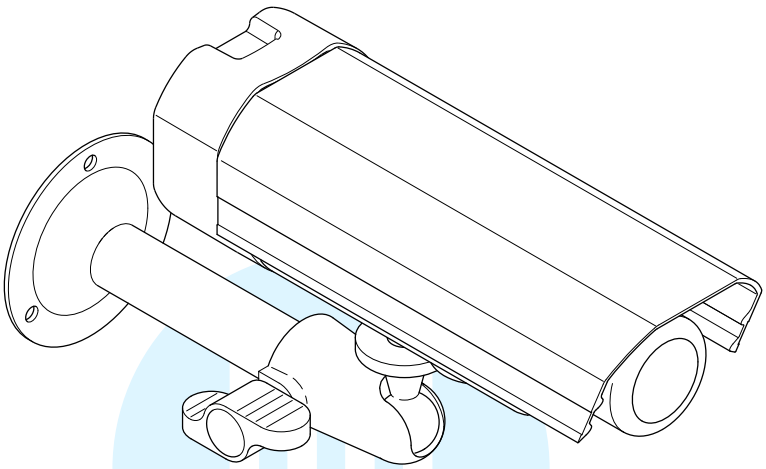

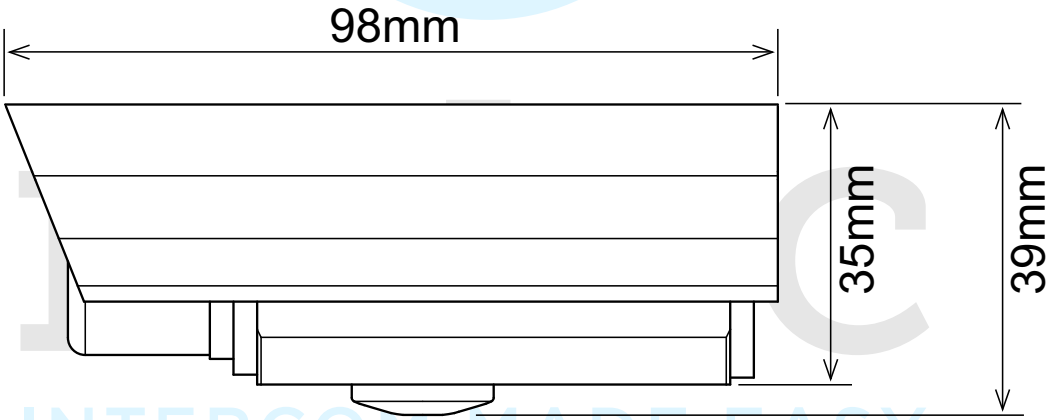

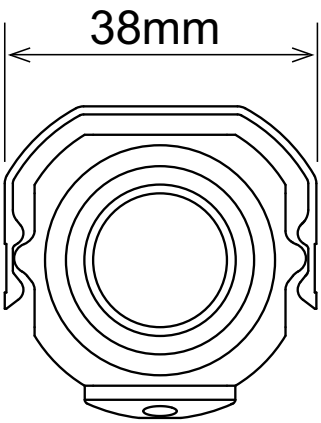

Copyright Nelec BV