Afmeting Serie 131V met 1 drukker

S131V-01

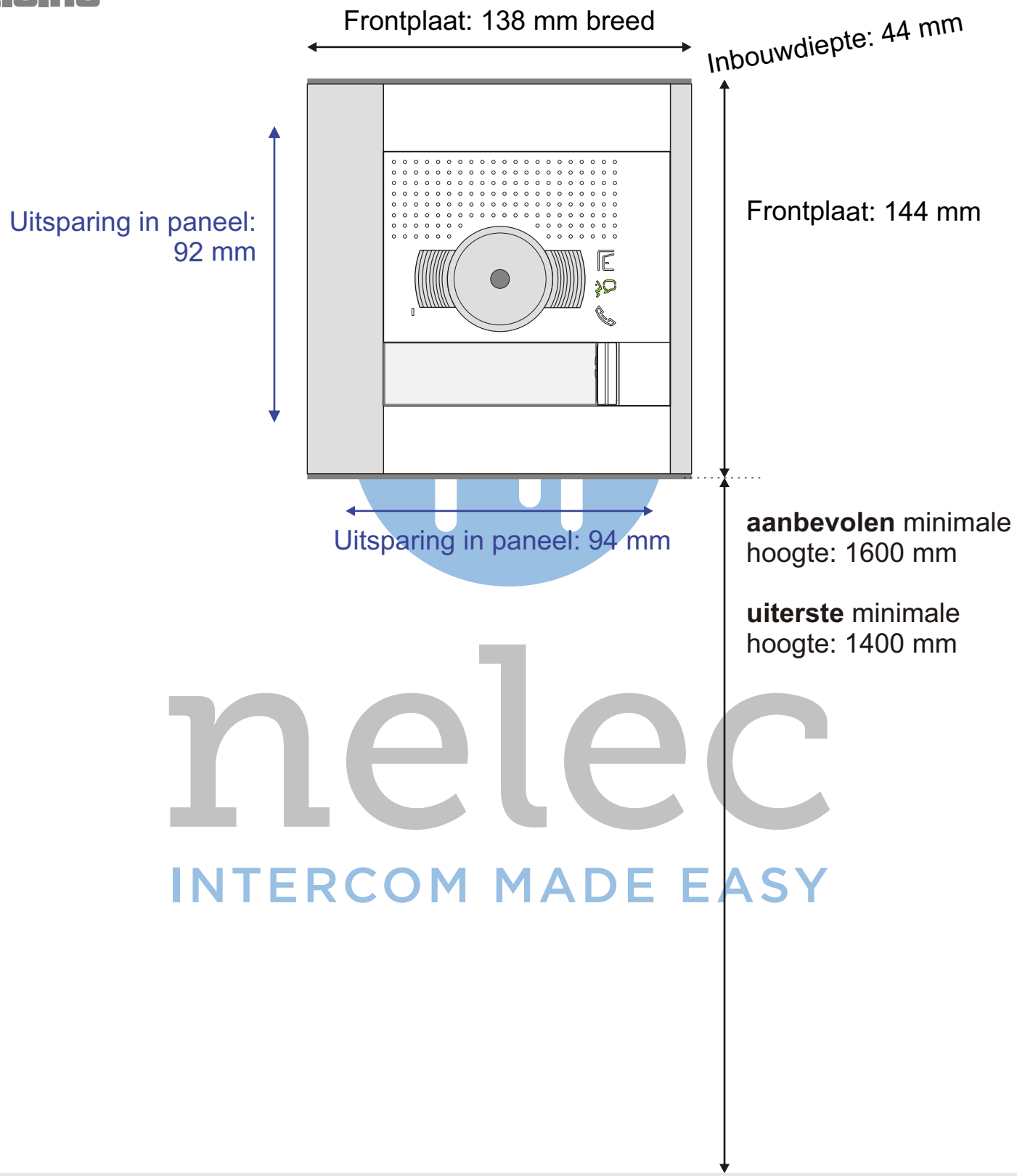

Camera openingshoek

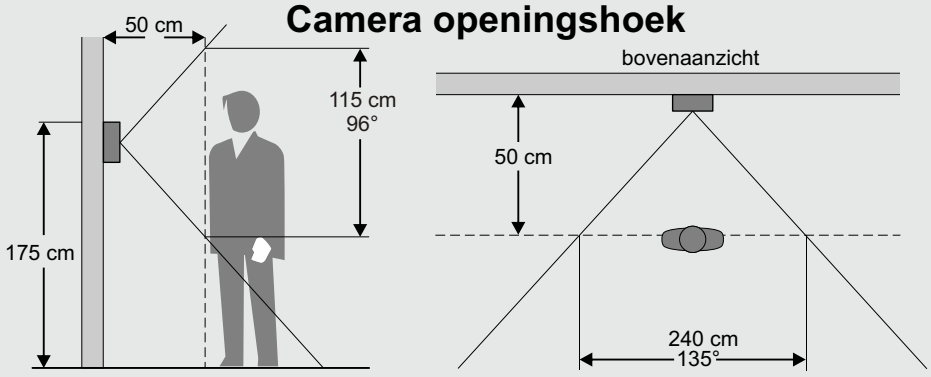

Tot de grond

Dit BTicino deurstation bestaat uit een module, die in de houder wordt geklikt en een frontje krijgt. Het geheel kan ingebouwd worden in een paneel of in een muur met behulp van een inbouwdoos. De frontplaat ligt over de sparing in het paneel heen en wordt niet ingebouwd.

Zorg ervoor dat het deurstation niet nat kan worden aan de binnenkant.

Copyright Nelec BV

Afmeting inbouwdoos

S131V-01

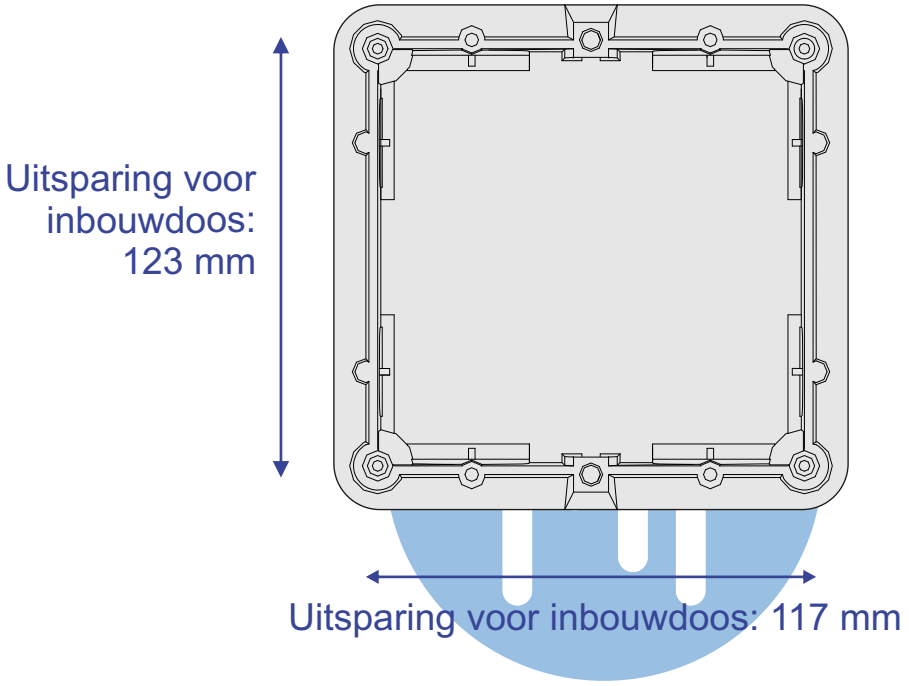

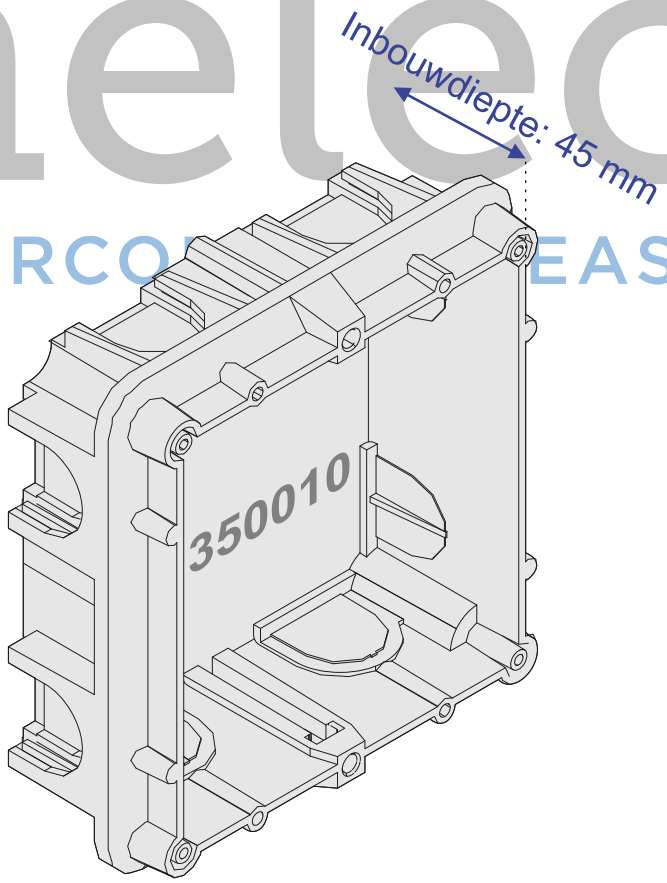

Copyright Nelec BV

Het deurstation in elkaar zetten

S131V-01

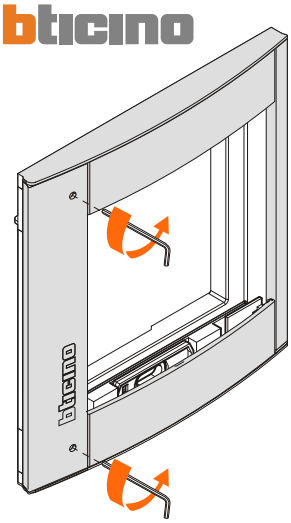

Draai de schroefjes los
met de bijgeleverde imbus

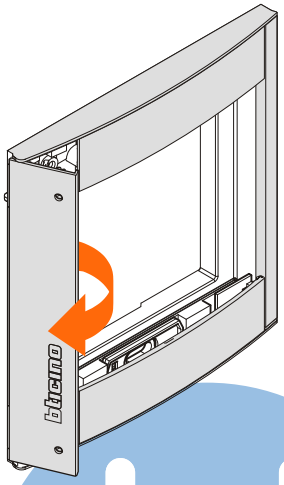

Draai het klepje open

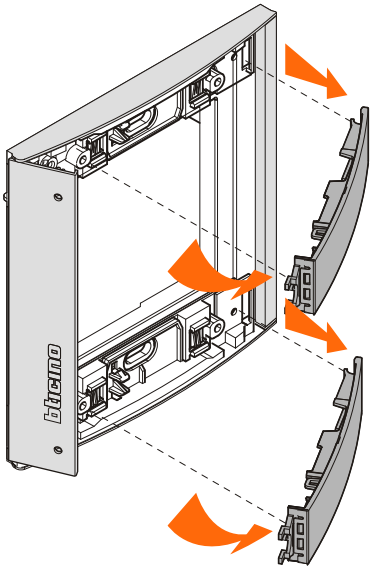

Haal boven en onder de
afdekplaatjes eruit

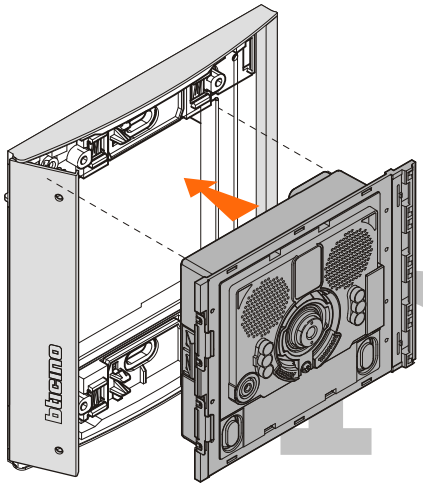

Klik de modules in de houder

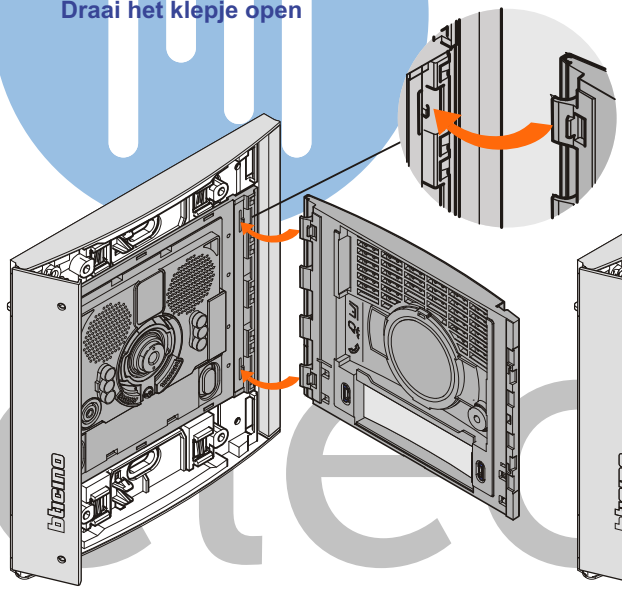

Zet de 4 lipjes rechts van
het front in de module

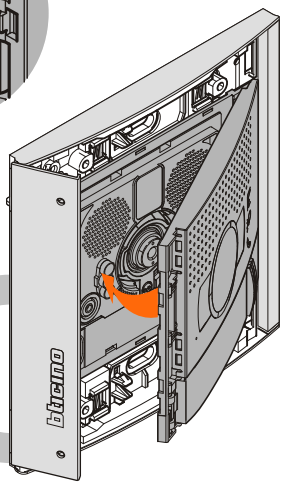

Kantel het front tegen
de module aan

nelec
INTERCOM MADE EASY

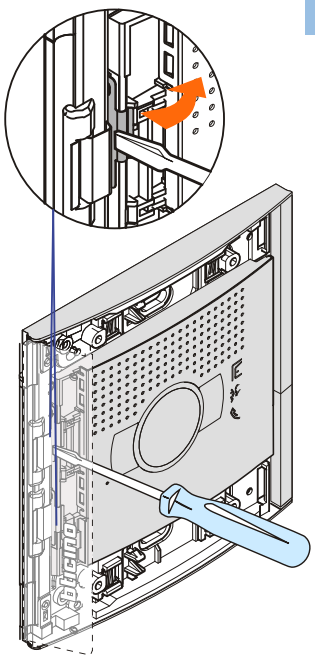

Vergrendel ieder front op zijn
module met de twee metalen clipjes

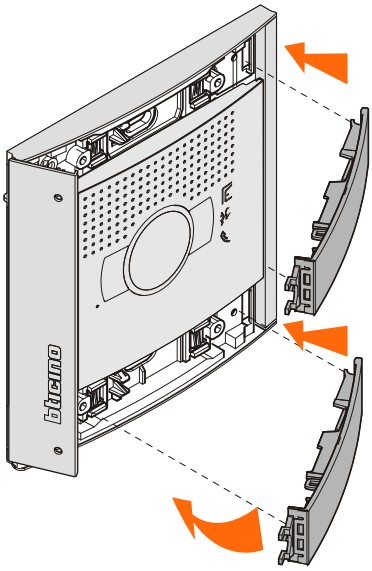

Zet boven en onder de
afdekplaatjes erin

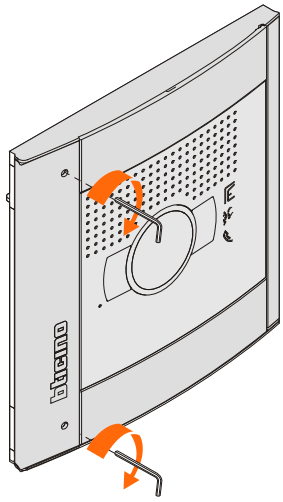

Klepje dicht en draai de schroefjes
vast met de bijgeleverde imbus

Copyright Nelec BV