Afmeting Serie 160 video

S160V

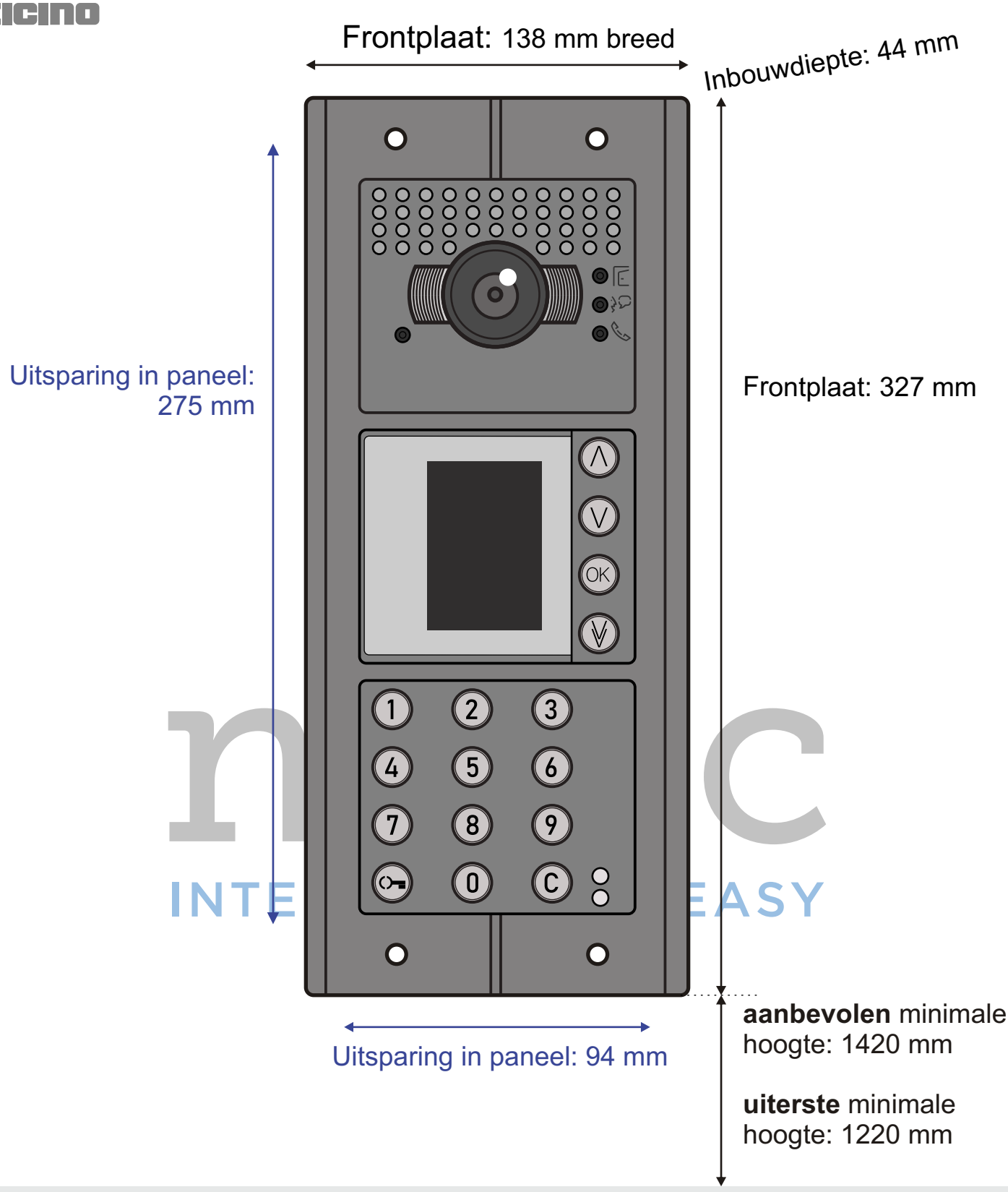

Camera openingshoek

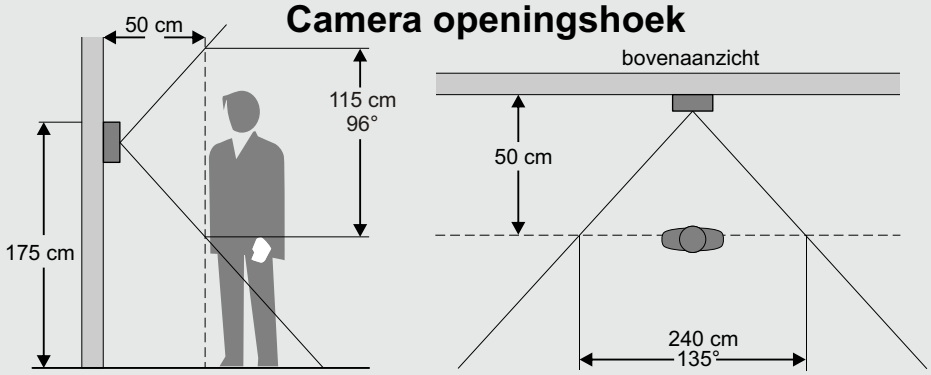

Tot de grond

Dit BTicino deurstation bestaat uit drie modules, die in de houder worden geklikt en ieder een frontje krijgen. Het geheel kan ingebouwd worden in een paneel of in een muur met behulp van een inbouwdoos. De frontplaat ligt over de sparing in het paneel heen en wordt niet ingebouwd.

Zorg ervoor dat het deurstation niet nat kan worden aan de binnenkant.

Copyright Nelec BV

Afmeting Serie 160 video

S160V

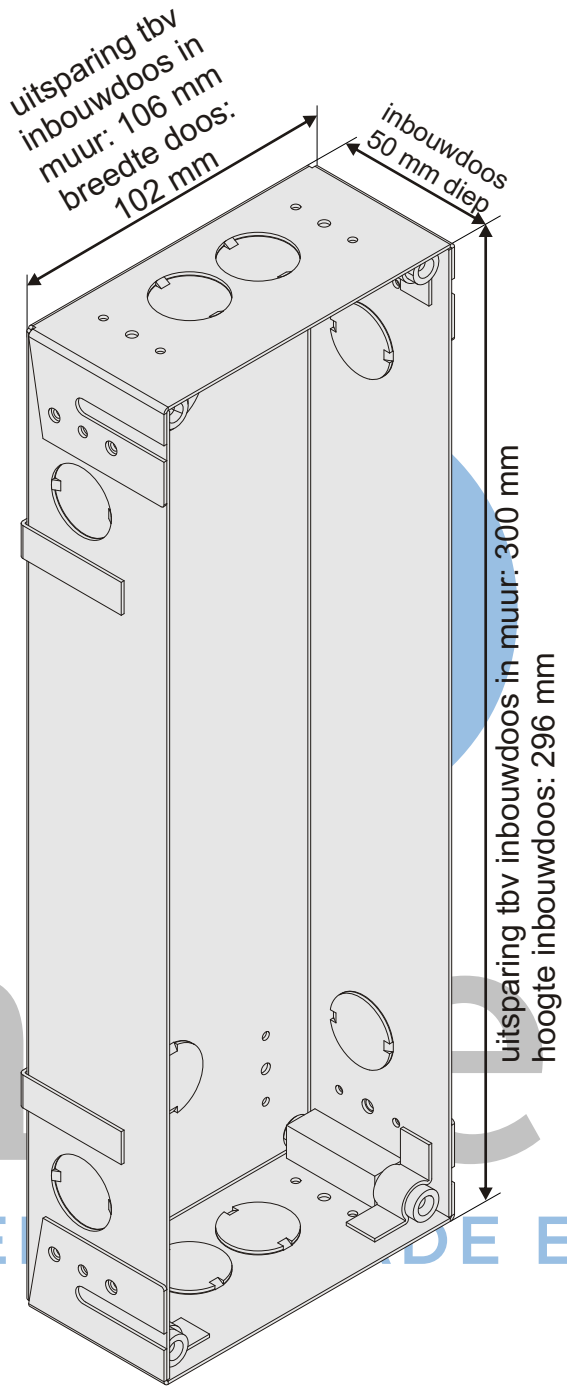

nelec INTERCOM MADE EASY

Copyright Nelec BV

In elkaar zetten Serie 160

S160V

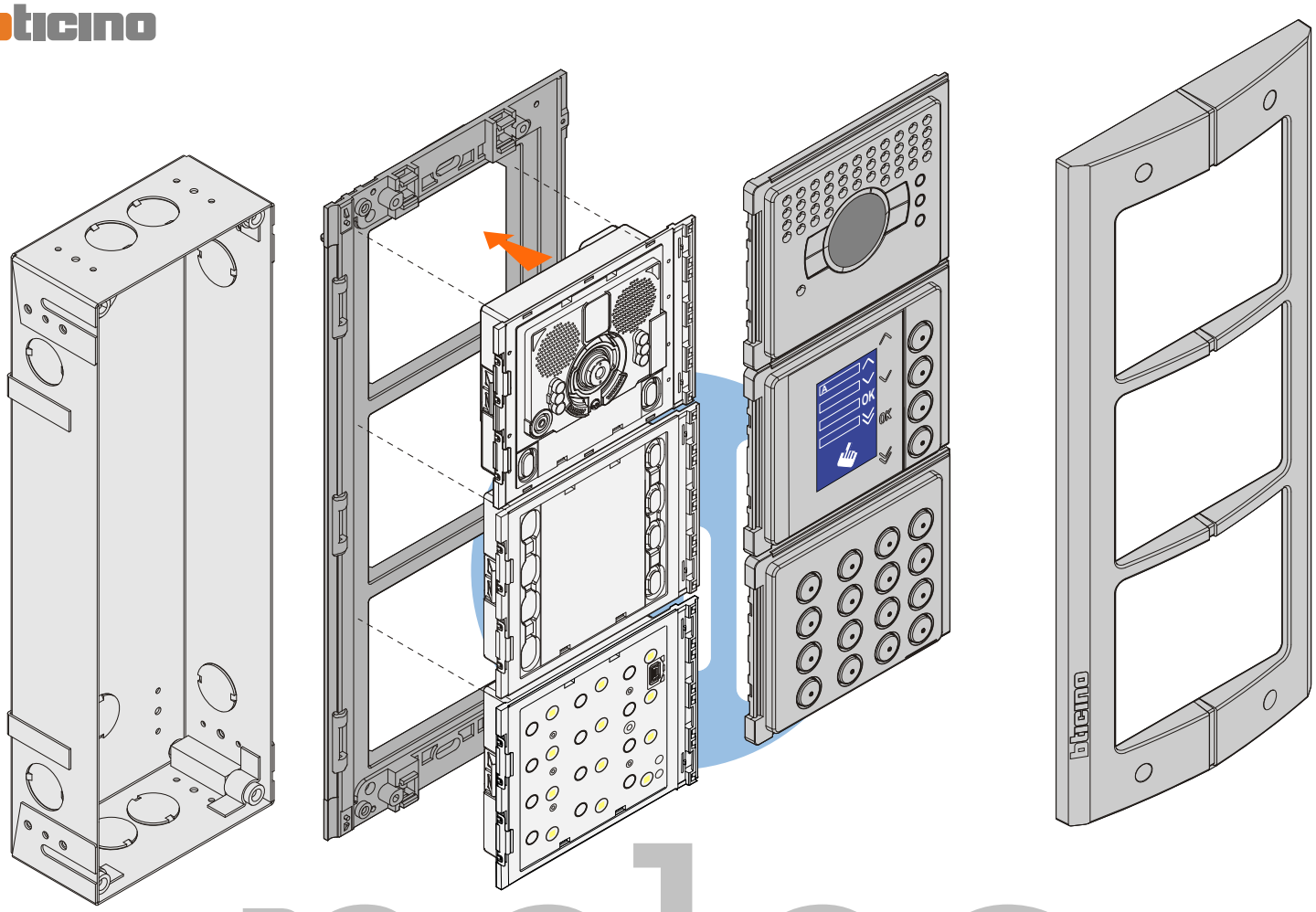

350335
Houder 3 hoog

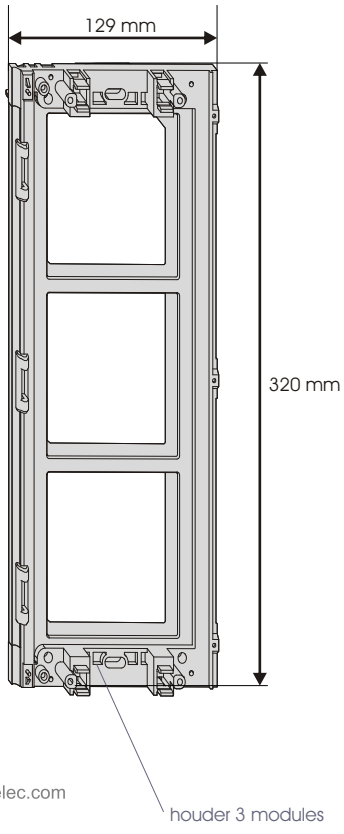

Paneelmontage op
350130 inbouwdoos:
4 gaten van 5 mm

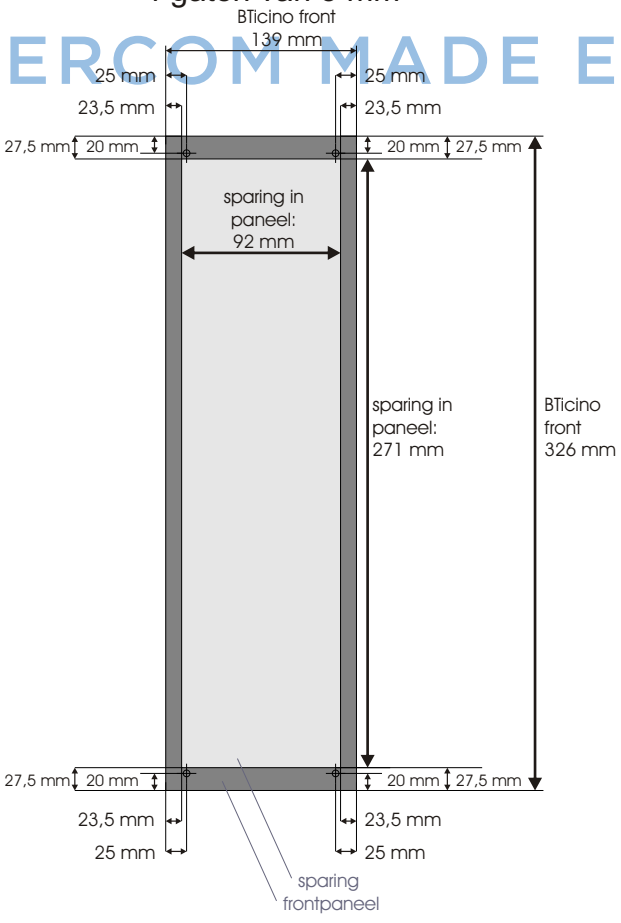

Montage in paneel
zonder inbouwdoos:
2 gaten van 5 mm

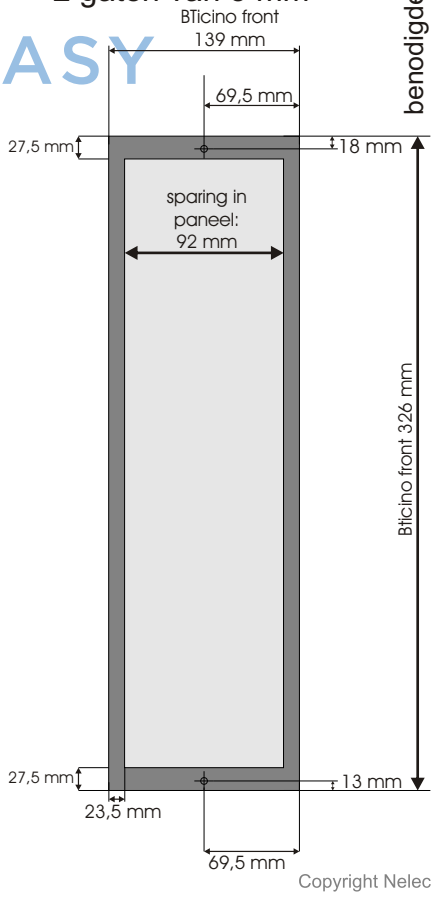

nelec
INTERCOM MADE EASY

Copyright Nelec BV