Afmetingen T-5

344212

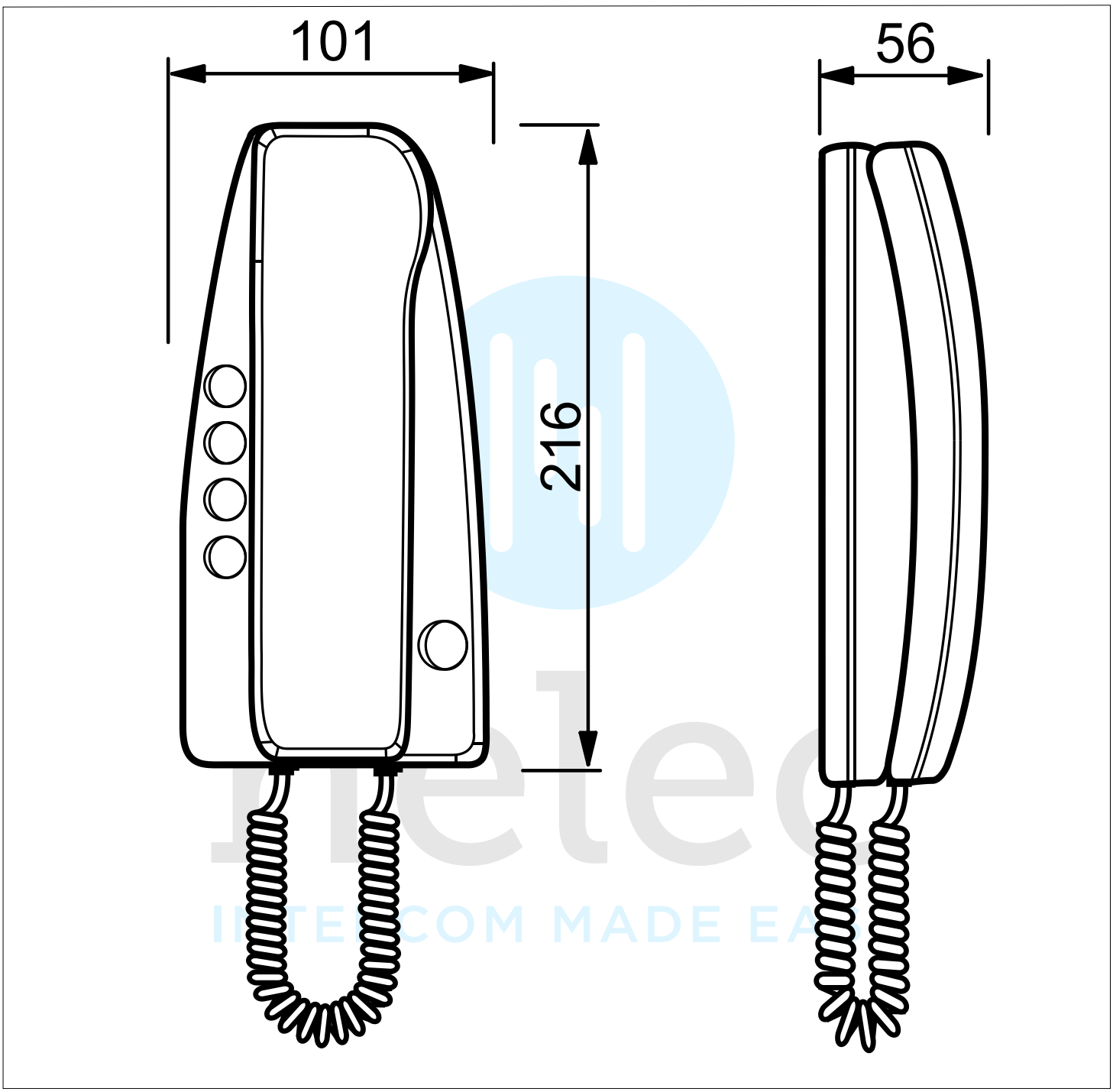

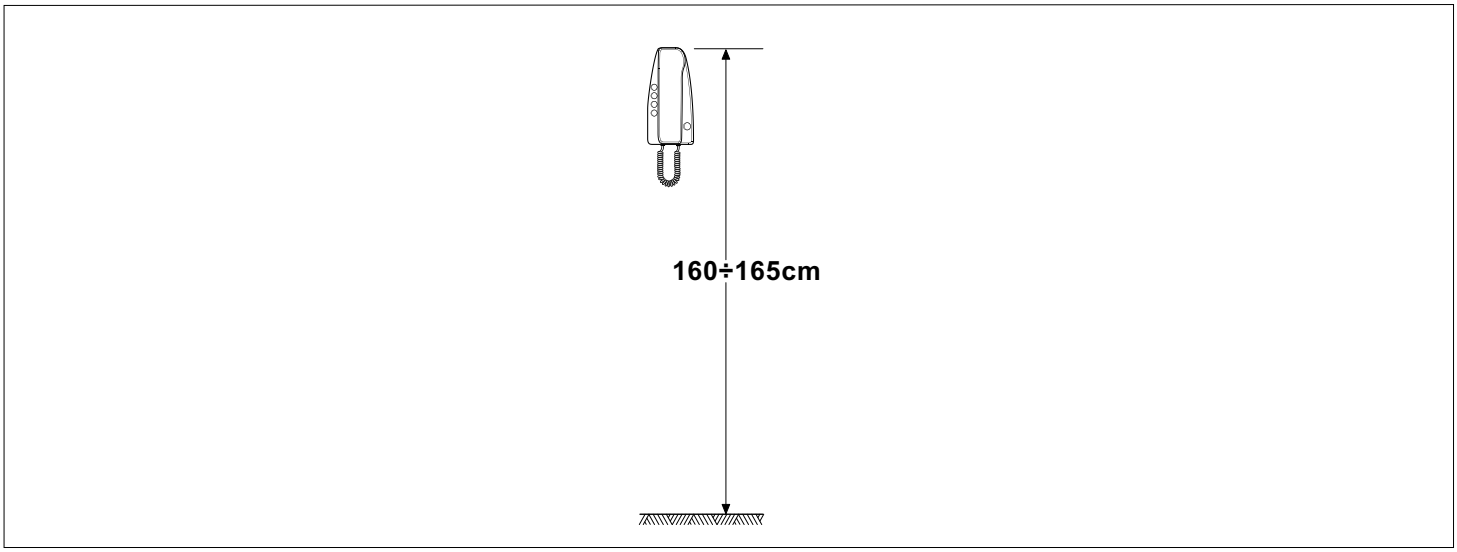

Copyright Nelec BV